www.ikiturami.ru

Котел из нержавеющей стали STSO/STSG

Kiturami

1.스텐기름-RUS.indd 1 2013-12-20 오전 9:55:08

Котел из нержавеющей стали STSO/STSG

- **Высокий КПД, благодаря специальной конструкции увеличивающей теплопередачу.**
- **Теплообменник ГВС из нержавеющей стали предотвращает появление накипи**
- **Стабильная горячая вода в большом объеме**
- **Встроенная турбоциклонная горелка**
- **Компактность и легкая установка**

Безопасность , удобство и удовлетворение всех потребностей клиента основная цель компании KITURAMI на протяжении 40 лет!

Котел сделан из нержавеющей стали и не подвержен коррозии, за счет чего увеличивается его срок эксплуатации.

Котел обладает функциями «Отсутствие», «Душ», «Сон», что позволяет существенно сократить расходы топлива. А также наличие зашитных устройств таких как датчик низкого уровня воды, перегрева и других устройств обеспечат полную безопасность при пользовании котлом.

Благодаря теплообменнику ГВС из нержавеющей стали, предотвращается появление накипи и обеспечивается чистая горячая вода.

Турбоциклонная горелка позволяет достичь наивысшей эффективности сжигания топлива за счет специальной пластины(FCH_2), нагретой до 800°C, сокращая таким образом расход топлива.

Емкостной теплообменник контура отопления позволяет практически мгновенно получить горячую воду из контура ГВС.

Компактные размеры котла не требуют большого пространства для установки и удобны в перемещении.

Удобный в управлении комнатный термостат.

Многофункциональный комнатный термостат

Удобная и легкая настройка благодаря широкому дисплею, а также функциям «Сон», «Душ» и «Таймер».

Простота и легкость в управлении

ЖК дисплей
Отображает установленную температуру, время, режим и код неисправности.

Кнопка выбора режимов
С помощью данной кнопки можно настроить режимы «Присутствие», «Таймер», «Отсутствие».

Кнопка «Душ»
С помощью данной кнопки можно настроить режим «Душ», для получения горячей воды в большом объеме.

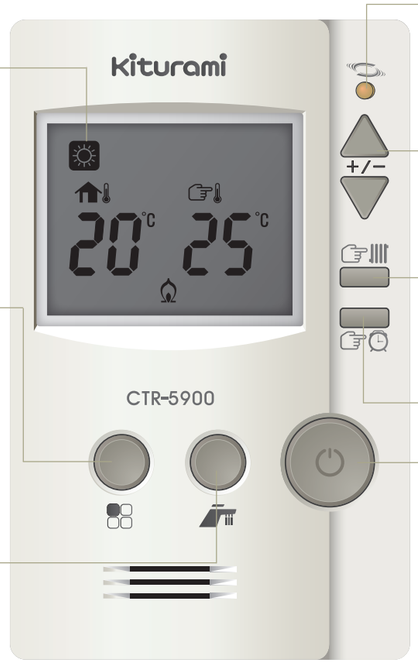

Кнопка «ВКЛ»
Светодиод горит при работе котла

Кнопки настройки
Кнопки используются для настройки и изменения разных режимов.

Кнопка «Время года»
С помощью данной кнопки можно настроить сезонную температуру воды системы отопления.

Кнопка «Таймер»
С помощью данной кнопки можно настроить время работы и остановки котла.

Кнопка «Питание»
С помощью данной кнопки можно включать и выключать котел.

1.스텐기름-RUS.indd 2-3 2013-12-20 오전 9:55:12

Структура котла

Воздухозаборное отверстие

Выход ГВС

Вход холодной воды

Блок управления

Управляет работой котла, защитными функциями и выполняет диагностику.

Теплообменник ГВС

Горячее водоснабжение в большом объеме, благодаря специальному теплообменнику

Применение высококачественной нержавеющей стали и сверхсовременной сварочной технологии

Выдерживает давление 3.5кг/см^2 и совершенно устойчив к коррозиям.

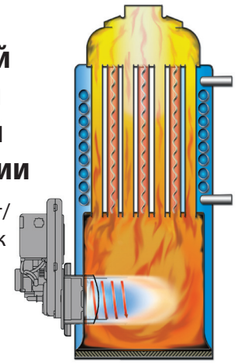

Турбоциклонная горелка

Экологичная горелка с минимальными выбросами Nox.

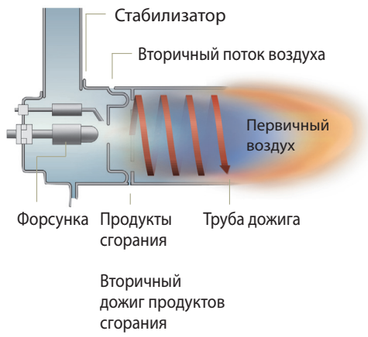

Теплообменник накопительного типа

Самое оптимальное применения для любой системы отопления.

Подключение системы отопления

Котел из нержавеющей стали STSO/STSG

1.스텐기름-RUS.indd 4-5 2013-12-20 오전 9:55:18

Обвязка котла

Схема обвязки

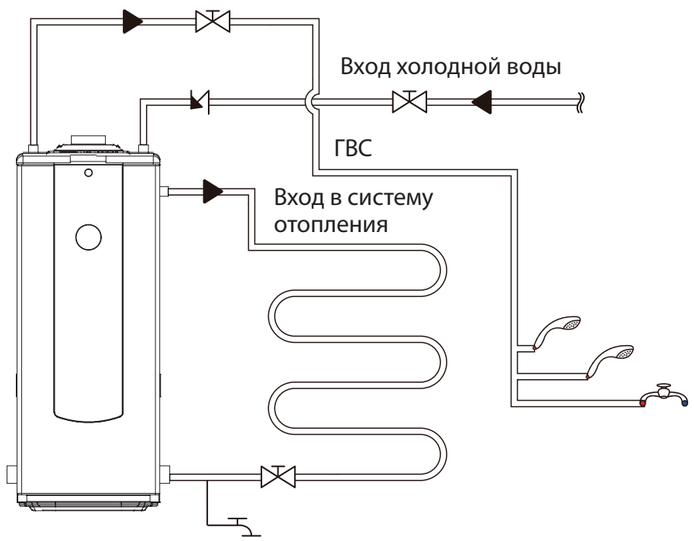

Габаритные размеры

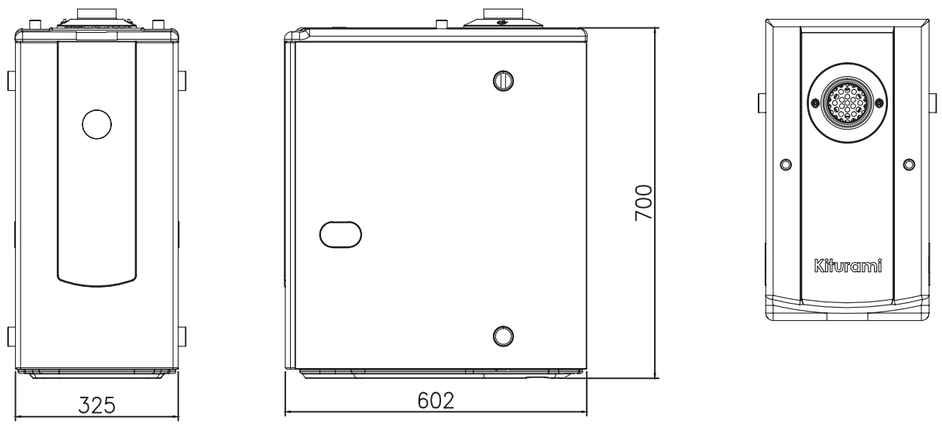

Технические характеристики модели STSO(дизельный котел)

Вид \ Модель		Ед.изм.	STSO-13	STSO-17	STSO-21	STSO-25	STSO-30
Мощность по отоплению		кВт	15.1	19.8	24.4	29.1	34.9
		ккал / ч	13,000	17,000	21,000	25,000	30,000
Тип			Напольный, с раздельным дымоходом FF/FE				
КПД	Отопление	%	91.2	91.5	91.3	91.5	91.5
	ГВС	%	91.1	91.3	91.1	91.1	91.3
Расход топлива в непрерывном режиме		л / час	2.12	2.21	2.67	3.39	4.21
Рабочее давление в контуре отопления		кгс/см²	2.5				
Рабочее давление в контуре ГВС		кгс/см²	0.8~6.0				
Производительность ГВС	Δt=25°C	Л/мин	9.7	11.3	13.3	16.6	23.3
	Δt=40°C	Л/мин	6.1	7.1	8.3	10.4	14.6
Размеры присоединительных частей	Вход/Выход отопления	A	25				
	Вход/Выход ГВС	A	15				
	Диаметр дымоходов	Ø	80				
Параметры	Габариты (Ш X Г X В)	мм	325 x 602 x 700			365 x 650 x 930	
	Вес	кг	30	30	32	48	48
Напряжение / Частота			220В x 50 Гц				

Технические характеристики модели STSG (газовый котел)

Вид \ Модель		Ед.изм.	STSG-13	STSG-17	STSG-21	STSG-25	STSG-30
Мощность по отоплению		кВт	15.1	19.8	24.4	29.1	34.9
		ккал / ч	13,500	17,000	21,000	25,000	30,000
Тип			Напольный, с раздельным дымоходом FE / FF				
КПД	Отопление	%	91.2	91.5	91.3	91.5	91.5
	ГВС	%	91.1	91.3	91.1	91.1	91.3
Расход топлива в непрерывном режиме		кВт	19.0	24.7	28.4	34.9	43.0
Рабочее давление в контуре отопления		кгс/см²	2.5				
Рабочее давление в контуре ГВС		кгс/см²	0.8~6.0				
Производительность ГВС	Δt=25°C	Л/мин	9.7	11.3	13.3	16.6	23.3
	Δt=40°C	Л/мин	6.1	7.1	8.3	10.4	14.6
Размеры присоединительных частей	Вход/Выход отопления	A	25				
	Вход/Выход ГВС	A	15				
	Диаметр дымоходов	Ø	80				
Параметры	Габариты (Ш X Г X В)	мм	325 x 602 x 700			365 x 650 x 930	
	Вес	кг	30	30	32	48	48
Напряжение / Частота			220В x 50 Гц				

1.스텐기름-RUS.indd 6-7 2013-12-20 오전 9:55:19

Kiturami

Более подробная информация доступна на сайте www.ikiturami.ru

В течении полувека с момента основания мы соблюдаем принципы честности, единства и скромности!

Kiturami

KRB-1311-ON

- В технические характеристики могут вноситься изменения без предварительного уведомления в целях усовершенствования продукции.
- Компания не несет ответственность за ущерб вызванный несанкционированным внесением изменений в конструкцию продукции