КОНВЕКТОР ЭЛЕКТРИЧЕСКИЙ

Hintek®

1000M
1500M
2000M

РУКОВОДСТВО ПО ЭКСПЛУАТАЦИИ

Вентиляционное и отопительное оборудование собственного производства:

- Конвектор «Hintek» 1000М
- Конвектор «Hintek» 1500М
- Конвектор «Hintek» 2000М
- Инфракрасный обогреватель «Hintek» IC- 08
- Инфракрасный обогреватель «Hintek» IC- 10
- Инфракрасный обогреватель «Hintek» IC- 20
- Тепловентиляторы «Hintek» от 3 до 30 кВт
- Тепловые пушки «Hintek» серии PROF от 3 до 30 кВт
- Тепловые завесы «Hintek» от 3 до 12 кВт
- Низкого давления ВЦ-4-70 (ВР-80-75)
- Среднего давления ВЦ-14-46 (ВР-300-45)
- Крышные вентиляторы ВКРО и ВКРЦ
- Осевые вентиляторы ВО-06-300

Телефон для справок: (812) 325-59-05, 320-88-81
www. elcomspb.ru
e-mail: spb@elcomspb.ru

СОДЕРЖАНИЕ

1. ОБЩИЕ УКАЗАНИЯ 4
2. ТРЕБОВАНИЯ БЕЗОПАСНОСТИ 5
3. ТЕХНИЧЕСКИЕ ХАРАКТЕРИСТИКИ 7
4. КОМПЛЕКТНОСТЬ 7
5. УСТРОЙСТВО И ПРИНЦИП РАБОТЫ 8
6. ПОДГОТОВКА К РАБОТЕ 9
7. ПОРЯДОК РАБОТЫ 10
8. ТЕХНИЧЕСКОЕ ОБСЛУЖИВАНИЕ 11
9. ПРАВИЛА ТРАНСПОРТИРОВКИ И ХРАНЕНИЯ 12
10. СВИДЕТЕЛЬСТВО О ПРИЕМКЕ И УПАКОВЫВАНИИ 12
11. ВОЗМОЖНЫЕ НЕИСПРАВНОСТИ И МЕТОДЫ ИХ УСТРАНЕНИЯ 13
12. ГАРАНТИЯ ИЗГОТОВИТЕЛЯ 14

Уважаемый покупатель!

Поздравляем Вас с приобретением нового конвектора электрического. При правильном обращении он прослужит Вам долгие годы. Вся продукция торговой марки HINTEK производится в соответствии с международными и российскими стандартами безопасности и качества.

Перед использованием конвектора внимательно изучите данное Руководство. Здесь Вы найдете много полезных советов по его правильной эксплуатации и уходу. Простые и необременительные профилактические меры сберегут Вам время и деньги в течение всего срока службы.

Позаботьтесь о сохранности настоящего «Руководства» и, если конвектор перейдет к другому хозяину, передайте его вместе с прибором.

ВНИМАНИЕ!
Вследствие постоянного совершенствования продукции производитель имеет право вносить изменения в конструкцию и технические характеристики без дополнительного уведомления об этих изменениях.

1. ОБЩИЕ УКАЗАНИЯ

1.1 Конвекторы электрические (далее по тексту Конвектор) Hintek 1000M, 1500M, 2000M (с механическим термостатом) предназначены для обогрева производственных, жилых, офисных, бытовых и общественных помещений.

1.2 Рабочее положение конвектора: установка на стене. Допускается только вертикальная установка конвектора (см. рис.1 Приложения).

1.3 Конвектор предназначен для эксплуатации в закрытых помещениях при относительной влажности воздуха не более 93% (при температуре +25°С) в условиях, исключающих попадания на него прямого попадания воды и атмосферных осадков (климатическое исполнение УХЛ 3.1 по ГОСТ 15150). Степень защиты оболочки IP24 (защищено от брызг воды). При строгом соблюдении требований безопасности допускается уставнока конвектора в ванных и душевых кабинах в зоне 3 согласно рис. 4 Приложения.

1.4 **Внимание!** Приобретая конвектор:

- убедитесь в наличии штампа магазина и даты продажи в отрывном талоне на гарантийный ремонт;
- убедитесь в том, чтобы заводской номер на этикетке конвектора соответствовал номеру, указанному в свидетельстве о приемке и в отрывном талоне на гарантийный ремонт;
- проверьте комплектность конвектора;
- проверьте работу конвектора и отсутствие механических повреждений.

1.5 Ремонт конвектора должен производиться только квалифицированными специалистами в авторизованных сервисных центрах.

1.6 Наружные поверхности конвектора в местах входа и выхода воздушного потока необходимо периодически очищать от пыли и грязи.

Внимание! *После транспортирования при отрицательных температурах необходимо выдержать конвектор в помещении, где предполагается его эксплуатация, без включения в сеть не менее двух часов.*

2. ТРЕБОВАНИЯ БЕЗОПАСНОСТИ

2.1 При эксплуатации конвектора соблюдайте общие правила безопасности при пользовании электроприборами. Используйте конвектор только так, как прописано в инструкции.

Любое использование прибора в целях, непредусмотренных изготовителем, может привести к возгоранию, поражению электрическим током или ранению.

2.2 Конвектор по типу защиты от поражения электрическим током относится к классу I по ГОСТ Р МЭК 335-1-94 (защита от поражения электрическим током обеспечена основной изоляцией и заземлением).

2.3 Перед эксплуатацией конвектора убедитесь, что электрическая сеть соответствует необходимым параметрам по силе тока и имеет канал заземления. Запрещается эксплуатация конвектора без заземления.

2.4 Запрещается эксплуатация конвектора в помещениях:

- с повышенной влажностью воздуха (более 93%);
- с взрывоопасной средой;
- с наличием легковоспламеняющихся жидкостей, горючей пыли и веществ;
- с химически активной средой, разрушающей металлы и изоляцию.

. 2.5 Запрещается установка конвектора в непосредственной близости от розетки сетевого электроснабжения.

2.6 Запрещается подключение, ремонт и техническое обслуживание конвектора без полного снятия напряжения с конвектора.

2.7 Запрещается протирать конвектор легко воспламеняющимися жидкостями.

2.8 Запрещается располагать рядом с конвектором легковоспламеняющиеся предметы (синтетические материалы, мебель, шторы, лакокрасочные продукты, растворители и т.п.).

2.9 Запрещается эксплуатация конвектора в бассейнах, ванных, душевых комнатах и других помещениях в случаях, если на его поверхность возможно попадание прямых струй.

2.10 Во избежание несчастных случаев запрещается прикасаться к наружным поверхностям и органам управления включенного конвектора мокрыми руками или другими частями тела. Убедитесь, что органы управления не доступны, человеку, принимающему ванну или душ.

2.11 Запрещается включать конвектор при наличии на его поверхности конденсированной влаги и капель воды.

2.12 Отключайте конвектор от сети *(см. П.7.3)*:

- при длительном перерыве в эксплуатации;
- при чистке конвектора;
- при отключении напряжения в электрической сети.

2.13 Во избежание ожогов, во время работы конвектора, не прикасайтесь к верхней поверхности корпуса и к решетке в месте выхода воздушного потока.

2.14 **Внимание!** В целях обеспечения пожарной безопасности соблюдайте следующие правила:

- перед подключением конвектора к электрической сети проверьте отсутствие повреждений изоляции шнура питания;
- шнур питания не должен быть пережат тяжелыми предметами;
- расстояние от лицевой панели конвектора до ближайших предметов должно быть не менее 0,5 м;
- не накрывайте конвектор, не кладите на него посторонние предметы, шторы и одежду и не ограничивайте движение воздушного потока на входе и выходе воздуха;
- не эксплуатируйте конвектор при появлении искрения, наличии видимых повреждений кабеля, неоднократном срабатывании термопредохранителя.

2.15 Запрещается разборка и ремонт конвектора потребителем.

Внимание! *Нарушение правил использования данного оборудования может привести к его повреждению. Повреждение электроприбора из-за нарушений требований, описанных в данном руководстве, исключает возможность бесплатного гарантийного ремонта.*

3. ТЕХНИЧЕСКИЕ ХАРАКТЕРИСТИКИ

3.1 Технические характеристики указаны в табл. 1

Таблица 1.

Технические характеристики	Модель		
	1000М	1500М	2000М
1. Номинальное напряжение, В	220		
2. Номинальная частота, Гц	50		
3. Потребляемая мощность , Вт	1000	1500	2000
4. Номинальный ток, А	4,5	6,8	9,1
5. Габаритные размер, без настенного кронштейна, мм, не более*: - длина - ширина - высота	470 400 82	600 400 82	785 400 82
6. Масса, кг, не более	3.5	4,5	6.2
7. Срок службы	7 лет		

4. КОМПЛЕКТНОСТЬ

4.1 Комплектность конвектора должна соответствовать таблице 2.

Таблица 2.

НАИМЕНОВАНИЕ	КОЛИЧЕСТВО	ПРИМЕЧАНИЕ
Конвектор электрический	1	1000М, 1500М или 2000М
Кронштейн настенный	1	
Руководство по эксплуатации	1	
Упаковка	1	

5. **УСТРОЙСТВО И ПРИНЦИП РАБОТЫ**

5.1 Схема конвектора электрического представлена на рис. 1.

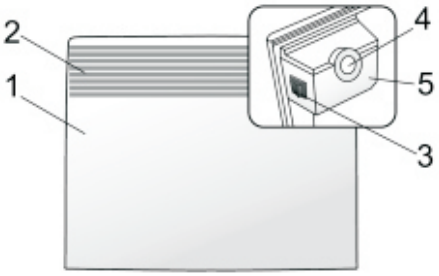

1 – корпус;
2 – решетка;
3 – клавишный выключатель;
4 – терморегулятор;
5 – блок управления.

Рис.1. Конвектор электрический.

5.2 Корпус 1 конвектора (см. рис.1) изготовлен из листовой стали, покрытой высококачественным полимерным покрытием.

Внутри корпуса расположен высокоэффективный Х-образный алюминиевый электронагреватель, который нагревает воздух, поступающий в конвектор через отверстия в нижней части корпуса. Нагретый воздух поднимается вверх и поступает в помещение через решетку.

5.3 Органы управления (клавишный выключатель 3 и терморегулятор 4) расположены на наружной поверхности блока управления 5.

5.4 Крепление к стене осуществляется с помощью настенного кронштейна.

5.5 Подключение к электросети осуществляется с помощью шнура питания с сетевой вилкой.

5.6 Электрическая схема конвектора представлена на рис.3 Приложения.

5.7 Габаритные и установочные размеры конвектора и минимальные расстояния до ближайших предметов при установке представлены на рис.1 Приложения.

.

5.8 Внимание! *Изготовителем могут быть внесены конструктивные изменения, не ухудшающие качество и надежность изделия.*

6. ПОДГОТОВКА К РАБОТЕ

6.1 Перед проведением монтажных работ необходимо внимательно ознакомиться с требованиями настоящего Руководства.

6.2 При монтаже и подключении конвектора необходимо учитывать требования безопасности, изложенные в разделе 2 Руководства.

6.3 Последовательность монтажа конвектора:

- Распакуйте конвектор;
- Отверните фиксирующие винты (см. рис.2 Приложения);
- Нажмите на верхние выступы настенного кронштейна и снимите кронштейн;
- Просверлите в стене четыре отверстия, используя кронштейн в качестве шаблона. Для разметки можно использовать 8 отверстий диаметром 4,5 мм. Нижние отверстия, при установке кронштейна на пол, определяют минимальную допускаемую высоту установки конвектора (100 мм от пола);
- При помощи дюбелей диаметром 6 мм (в комплект поставки не входят) жестко закрепите кронштейн на стене;
- Нижние выступы кронштейна совместите с пазами внизу задней стенки конвектора. Наклонив конвектор, заведите нижние выступы кронштейна внутрь корпуса конвектора. Поворачивая конвектор, совместите верхние выступы кронштейна с пазами вверху задней стенки корпуса. После этого слегка нажмите на корпус. Фиксаторы-защелки кронштейна должны войти внутрь корпуса конвектора и защелкнуться;
- Для предотвращения случайного снятия конвектора с кронштейна, заверните фиксирующие винты;
- При установке конвектора необходимо выдержать минимальные расстояния до стен и предметов, указанные на рис.1 Приложения.

Внимание! *Все работы по подключению конвектора проводить только при полном снятии напряжения с проводов питания.*

7. ПОРЯДОК РАБОТЫ

7.1 Перед включением конвектора в сеть клавиша выключателя 3 (см. рис.1) должна находиться в положении «•», а ручка терморегулятора 4 - в положение «MIN».

7.2 Для включения конвектора необходимо подключить шнур питания 7 к сетевой розетке, нажать клавишу выключателя и повернуть ручку терморегулятора в положение «MAX». Ручкой терморегулятора устанавливается требуемая температура воздуха в помещении. Терморегулятор поддерживает заданную температуру путем автоматического отключения и включения электронагревателя.

7.3 Для выключения конвектора поверните ручку терморегулятора в положение «MIN», клавишу выключателя установите в положение «•» и выньте вилку шнура питания из розетки.

7.4 Обеспечение безопасной работы.

Конвектор имеет встроенную защиту от перегрева. При увеличении температуры выходящего воздуха выше нормального значения автоматический термопредохранитель отключает электронагреватель, исключая вероятность возникновения пожара и выхода из строя самого изделия.

Перегрев может наступить по причинам:

- отверстия в корпусе на входе и решетка на выходе воздушного потока закрыты посторонними предметами или сильно загрязнены;
- попадание внутрь конвектора посторонних предметов.

Конвектор, после отключения и остывания, автоматически включится через несколько минут.

Внимание! *Частое срабатывание термопредохранителя не является нормальным режимом работы. В случае повторного срабатывания термопредохранителя необходимо отключить конвектор от сети (см. П.7.3), выяснить и устранить причины, вызвавшие его отключение.*

8. ТЕХНИЧЕСКОЕ ОБСЛУЖИВАНИЕ

8.1 При соблюдении требований безопасности и правил эксплуатации конвектор не требует специального технического обслуживания.

8.2 Для нормальной работы конвектора необходимо регулярно очищать от пыли и загрязнений наружные поверхности корпуса в местах входа и выхода воздушного потока. Чистку конвектора допускается производить только после его отключения от электросети (см.п.7.3) и остывания наружных поверхностей корпуса.

При соблюдении условий эксплуатации, хранения и своевременном устранении неисправностей конвектор может эксплуатироваться более 7 лет.

9. ПРАВИЛА ТРАНСПОРТИРОВКИ И ХРАНЕНИЯ

9.1 Конвектор в упаковке изготовителя может транспортироваться всеми видами крытого транспорта при температуре от - 50°С до + 50°С и среднемесячной относительной влажности 80% (при + 20°С) в соответствии с манипуляционными знаками на упаковке исключающие удары и перемещение внутри транспортного средства.

9.2 Конвектор должен храниться в упаковке изготовителя в отапливаемом, вентилируемом помещении при температуре от +5°С до + 40°С и среднемесячной относительной влажности 65% (при +25°С).

9.3 При транспортировании должны быть исключены любые возможные удары и перемещения упаковки с конвектором внутри транспортного средства.

9.4 Транспортирование и хранение конвекторов должны соответствовать указаниям манипуляционных знаков на упаковке.

ВНИМАНИЕ! *После транспортировки или хранения конвектора при отрицательных температурах выдержать конвектор в помещении, где предполагается его эксплуатация, без включения в сеть не менее 2-х часов.*

10. СВИДЕТЕЛЬСТВО О ПРИЕМКЕ И УПАКОВЫВАНИИ

10.1 Конвектор электрический Hintek _____ заводской № _____, изготовлен и принят в соответствии с обязательными требованиями ГОСТ Р 52 161.2.30-2007, ГОСТ Р МЭК 335-1-94 и технических условий ТУ 3468-007-14739128-2009 и признан годным для эксплуатации.

. Конвектор имеет сертификат соответствия.

Упаковывание произвел _____

(личная подпись) (расшифровка подписи)

М.П. «___» _____201_ г.

11. ВОЗМОЖНЫЕ НЕИСПРАВНОСТИ И МЕТОДЫ ИХ УСТРАНЕНИЯ

11.1 Перечень возможных неисправностей приведен в таблице 3.

Таблица 3

Характер неисправности, внешнее проявление	Вероятная причина	Метод устранения
Конвектор не включается Воздушный поток не нагревается	Отсутствует напряжение в электросети	Проверить наличие напряжение в электросети
	Обрыв шнура питания	Проверить целостность шнура питания, неисправный заменить
	Неисправен клавишный выключатель	Проверить срабатывание клавишного включателя, неисправный заменить
	Обрыв цепи питания электронагревателя	Устранить обрыв
	Неисправен электронагреватель	Заменить электронагреватель
	Неисправен терморегулятор	Проверить функционирование терморегулятора, неисправный заменить
	Температура воздуха в помещении выше температуры, заданной терморегулятором	Повернуть ручку терморегулятора до включения электронагревателя
Конвектор не включается. Воздушный поток не нагревается	Сработал термопредохранитель	Выяснить и устранить причину, вызвавшую срабатывание термопредохранителя (см. п.7.4)
Примечание: Для устранения неисправностей связанных с заменой комплектующих и обрывом цепи обращайтесь в специализированные ремонтные мастерские или на предприятие-изготовитель.		

12. ГАРАНТИЯ ИЗГОТОВИТЕЛЯ

12.1 Изготовитель гарантирует надежную и безотказную работу конвектора при соблюдении условий эксплуатации, хранения и транспортирования.

Гарантийный срок эксплуатации 12 месяцев со дня продажи конвектора через розничную торговую сеть. Дата продажи с печатью магазина отмечается на отрывном талоне на гарантийный ремонт настоящего Руководства.

12.2 Изготовитель обязуется в течение гарантийного срока эксплуатации безвозмездно исправлять дефекты продукции или заменять ее, если дефекты не возникли вследствие нарушения покупателем правил эксплуатации, хранения и требований безопасности.

Гарантийный ремонт конвектора производится только при предъявлении гарантийного талона.

12.3 При самостоятельном внесении изменений в электрическую схему конвектор снимается с бесплатного гарантийного обслуживания.

12.4 Изготовитель не принимает претензии на некомплектность и механические повреждения конвектора после его продажи в розничной торговой сети.

В случае отсутствия на отрывном гарантийном талоне печати магазина с отметкой о дате продажи, гарантийный срок начисляется со дня изготовления конвектора.

12.5 Изготовитель не несет ответственность (гарантия не распространяется) за неисправности конвектора в случаях:

- несоблюдения правил хранения, эксплуатации, транспортировки и требований безопасности;
- разборки изделия потребителем или лицом, не имеющим права на его ремонт и техническое обслуживание;
- попадания внутрь конвектора посторонних предметов, веществ, жидкостей и т.п.;
- стихийных бедствий, пожаров.

12.6 Срок службы конвектора 7 лет.

СЕРВИС-ЦЕНТРЫ

Башкортостан, Уфа ООО «Пилигрим», ул. Проспект Октября, 148, (3472) 77-12-62
Вологодская область, Волгоград
ООО «ТЦ «Приборсервис», 400005, пр.Ленина, 92, (8442) 23-20-28, 24-02-55
Воронежская область, Воронеж
ООО «Энкор-Серсис», 394006, пл. Ленина, 8 61-96-46, 61-96-35
Ивановская область, Иваново
ООО «Спектр-Сервис», ул.Дзержинского, 45/6 (4932) 33-52-49
Иркутская область, Иркутск
Группа «Новатор», 664046, ул. Коммунистическая, 78-47.
Почт. адрес: 664075, ул. Байкальская 215А, (3952) 56-49-45
ООО «ТЭКОМ», ул. Лермонтова, 130, оф.320, (3952) 42-45-81, 42-88-73
Кемеровская область, Кемерово
ИП Кукченко В.В. (ВК-сервис), пр. Октябрьский, 53/2, (3842) 35-39-67, 25-04-14
Новокузнецк ИП Захарова Татьяна Николаевна, 654080, ул. Кирова, 103 кв. 52, (3843) 35-71-05, 60-97-41
Краснодарский Край, Краснодар
ИП Одобеско Н.И., ИП Одобеско Н.И., ул. Нестерова, 7, 8-918-943-14-37
Красноярский Край, Красноярск
ИП Чарыкова, 660000, ул. Алексеева, 93, кв. 188, (3912) 35-51-83
Мурманская область, Мурманск
ООО «Коланга», 183008, пр. Кольский, 126, оф.306, (8152) 25-15-75, 27-03-92,
Нижегородская, Нижний Новгород
ИП Корытина М.В., ул.Заярская, 18, (831) 412-36-01, 416-31-41, 416-31-51
Новосибирская область, Новосибирск
ООО «Райвл-Климат», ул. Серебряниковская, 4/3, (383) 210-02-59, 217-91-92
Омская область, Омск ИП Ильин И.А., 644031, ул. Пятигорская, 3, (3812) 36-82-10, 36-70-76
Пензенская область, Пенза ИП Киреев Андрей Викторович ООО «КОП», 440001, пл. Привокзальная, 1, (8412) 58-88-82, 68-61-93, 63-61-93
Пермский Край, Пермь
ООО «Технологии климата» (ИП Столяров Иван Михайлович»), ул. Дружбы, 26, (342) 263-30-30, доб.108
Ростовская область, Ростов-на-Дону
ИП Цветкова Марина Евгеньевна,344068, ул.Ларина, 9/1, (863) 266-55-50, 266 -54-40, 248-32-23, 248-34-46
Самарская область, Самара
ООО «Энтузиаст-С», 443000, ул. Авроры, 148а, (846) 267-33-33
Тольятти, ООО «Энтузиаст-С» , 445010, ул. Мира, 29, (8482) 28-35-35
Саратовская область, Саратов
ООО «Эл Сервис», Волочаевский пр., 3, (8452) 48-61-72, 48-61-62
Свердловская область, Екатеринбург
ООО «ПКФ ТехноСпецСнаб Урал», 620137, ул. Д.Зверева, 23, оф.27, (343) 379-04-05
ООО «Юнион Сервис», ул. Вишневая, 46, (343) 383-40-90
Ставропольский Край, Ставрополь
ЗАО «Бытсервис», ул. 50 лет ВЛКСМ, 8/1, (8652) 74-01-91
Татарстан, Казань
Фирма «Александр и К», 420032, ул.Краснококшайская, 92, (343) 555-49-92, 555-49-32
Томская область, Томск
ООО «Академия-Сервис», 634021, пр. Академический, 1, блок А, оф.207, (3822) 49-15-80,
Тульская область, Тула
ИП Михайлов Владимир Михайлович (СЦ «Инструмент-сервис»), Одоевское ш., 78, СЦ «Инструмент-сервис»
Тюменская область, Тюмень
«Дом Климат», ИП Дурицин В.М., 625013, ул. 50 лет Октября 62а, корпус 2
Ульяновская область, Ульяновск
ИП Мумлева Е.В., 432022, пер. Ак.Павлова, 6-5, (8422) 73-29-19
Челябинская область, Челябинск
ООО «Афалина Техно», Копейское ш., 50, (351) 729-92-90

ПРИЛОЖЕНИЕ

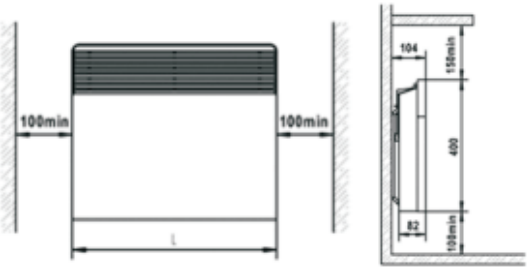

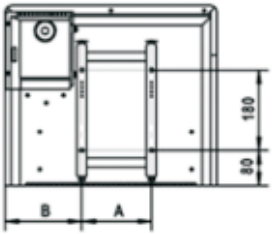

Модель	A	B	L
1000M	155	170	470
1500M	250	175	600
2000M	250	270	785

Рис.1 Габаритные и установочные размеры конвектора, мм

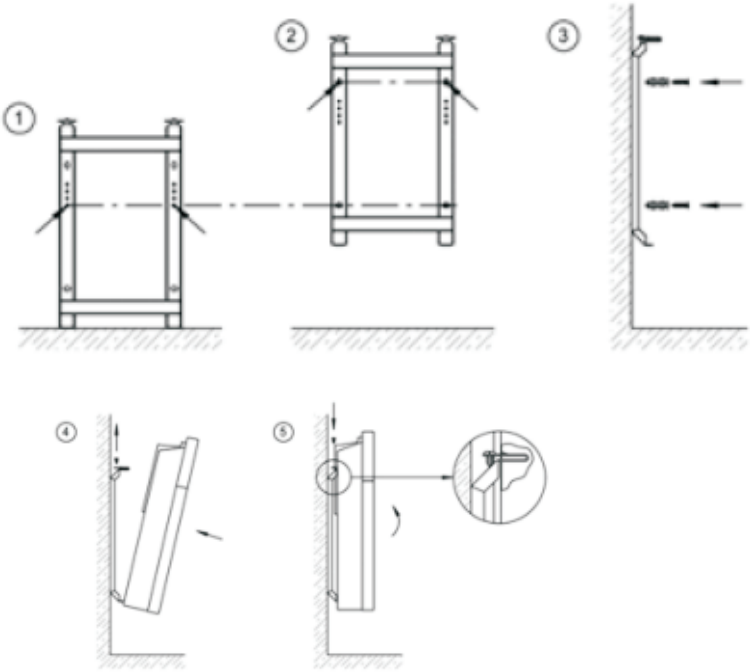

Рис.2 Монтаж конвектора

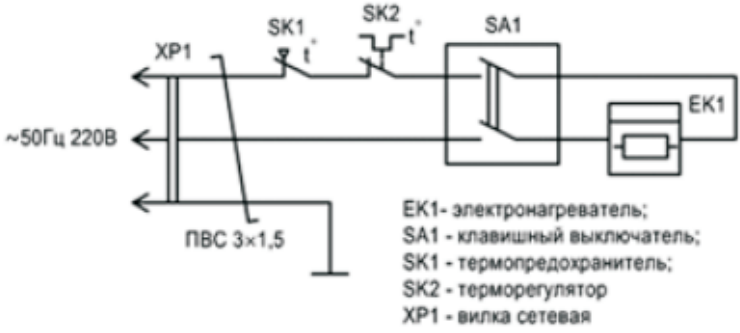

Рис.3 Схема электрическая

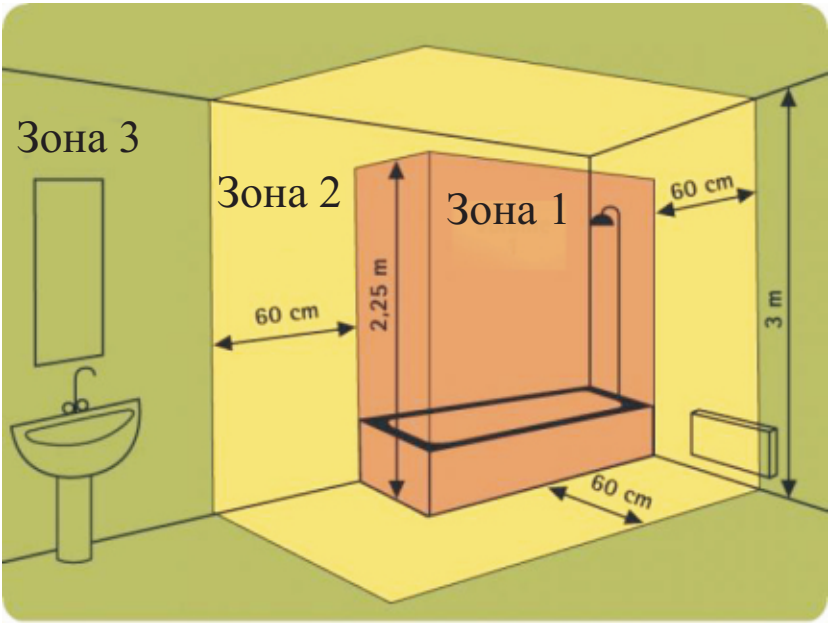

Рис. 4 Зоны расположения отопительных приборов в ванной комнате.

Корешок талона №

на гарантийный ремонт конвектора электрического Hintek _____

Изъят « ____ » _____ 201 г.

Исполнитель _____ (фамилия) _____ (подпись)

ООО «Элком»

ОКПО-49016308, ИНН-7804079187

192102, Санкт - Петербург,
ул. Витебская Сортировочная, д.34
тел./факс (812) 320-88-81, 325-59-05

Талон на гарантийный ремонт
Конвектора электрического

Конвектор электрический Hintek __ _____

зав № _____

продан _____(наименование торговой организации и ее адрес)_____

_____

« _____**»** _____ **201 г.**

Штамп _____(подпись)_____

Владелец и его адрес _____

_____

Подпись _____

Выполнены работы по устранению неисправностей: _____

_____ _____

_____ _____

Исполнитель _____ **Владелец** _____

_____(подпись) (подпись)_____

_____(наименование ремонтного предприятия и его адрес)_____

УТВЕРЖДАЮ

М.П. _____

« _____ **»** _____ **201** __ **г.**

О гарантийных мастерских Вы можете узнать
у заводаизготовителя или по месту приобретения.

Hintek®

ХП28

ООО «Элком»
ОКПО-49016308, ИНН-7804079187
192102, Санкт-Петербург,
ул. Витебская Сортировочная, д.34
тел./факс (812) 320-88-81, 325-59-05
www.elcomspb.ru